內政部登記臺內版台報字一〇五號 郵區一〇五號 郵政信箱四三一六〇號
中華郵政台字第二二六七號執照登記為第二類新聞紙類 電報掛號六二六〇號
ECONOMIC DAILY NEWS
發行人 王惕吾
第貳伍捌捌號
今日三大張 每份新臺幣五十元
社址：台北市中山北路三段123號
營業處：台北市忠孝東路4段555號1之5
中華民國工商業總會
聯合印刷廠承印
電話：總編輯 545678 採訪組 545679 廣告部 545680 發行組 545681 服務處 545682 營業組 545683

財部所屬國營事業六四年度經營方針訂定

積極協助中小型農工商業發展

【本報訊】財政部長李國鼎十九日在立法院表示：財政部所屬國營事業六十四年度經營方針，將加強對中小型企業及農業的融資，積極扶助中小型農工商業的發展。

李部長昨天在立法院經濟、財政、交通、預算四委員會審查預算列席報告時指出：該部所屬國營事業六十四年度事業計劃及預算，是針對當前國內外經濟發展的客觀情勢，配合經建計劃，強化銀行與保險功能，健全資本市場，發展貨幣市場，保持經濟的穩定與成長，加以擬訂，同時積極進行通霄電析精鹽廠建廠工作，繼續開發海埔地新鹽灘，擴充製鹽設備，增加生產，提高品質，以配合民間及工業用鹽的需要。

李部長表示：該部主管的國營事業：金融事業包括交通銀行、中國農民銀行、中央信託局、中央再保險公司、中國產物保險公司五個單位，生產事業有台灣製鹽總廠，另轉投資事業有中美環球貿易公司。

繼續擴展信託購料貿易業務

加強融資及專案貸款

李部長表示：該部所屬各國營事業六十四年度計劃如下：

一、金融保險事業：㈠加強中小型企業及農業之融資，積極扶助中小型農工商業之發展。㈡繼續推廣出口信用，發展工業，發展農業及農業機械化等專案基金貸款。㈢繼續推行全民醫療運動研究實施公積金制度，以促進資本形成。㈣繼續擴展信託、購料、及貿易等項業務。㈤繼續改進公保作業，加強醫療服務。㈥開拓新種保險，擴大保險範圍，並加強擴大辦理輸出保險。㈦加強國內再保險業務，爭取國外再保險業務，促使保險業務之健全。

二、製鹽事業：

㈠優先改善現有鹽灘生產設備及操作方法，以提高單位面積產量，并節省工力。㈡完成通霄電析精鹽廠之建廠工程，生產高級食鹽。㈢繼續開發七股一、二工區海浦地新鹽灘，本年度預計完工一工區鹽灘一部份，并開始生產。㈣產製特級精鹽及精洗鹽供應民間需要，并補充再製鹽之不足。㈤因應用鹽客戶特別需要，接受委託生產特製鹽。㈥加強研究發展，與工業技術研究院合作，研究離子交換膜及製造，以製鹽技術改革為起點，推展至鹽副產品之多角經營。㈦加強鹽工福利設施，第一期三年計劃完成後，續擬第二期三年計劃，使鹽工生活獲得進一步之改善。

用於融資及投資等項目 達六十四億元

李部長並表示：該部所屬國營事業直接經營之六個單位，六十四年度資金來源與用途各為七八億三、八八二萬元，用於融資、投資等項目共計六三億九、二二七萬元，用於增加營運資金一四億四、六五五萬元，金融事業之融通資金為主，生產事業以增加固定資產投資為主。

一、資金來源：撥用本年度盈餘九、四三七萬元，增加資本與公積三億三、七七二萬元，舉借長期債務二二億六、六九七萬元，增加其他貸項二二億三、五三九萬元，減少固定資產六、九七〇萬元，減少基金長期投資及應收款一億二、〇六〇萬元，減少其他借項九七三萬元，增加存款及匯款二七億四三四萬元。

二、資金用途：增加放款貼現及買匯四二億六、九三八萬元，減少資本與公積一億三、三九三萬元，償還長期債務六、五一〇萬元，增加固定資產四億三、九二一萬元，增加基金長期投資及應收款五、七〇三萬元，增加其他應收款項一四億二、七六四萬元，增加存款及匯款二七億四、八八二萬元，用於融資、投資等項目共計六三億九、二二七萬元，用於增加營運資金一四億四、六五五萬元，金融事業之融通資金為主，生產事業以增加固定資產投資為主。

修改獎勵投資條例問題 財部將慎重考慮

【本報訊】財政部長李國鼎十九日在立法院表示：修改獎勵投資條例問題，將會慎重予以考慮。

李部長昨天在立法院經濟、財政、交通、預算四委員會審查預算列席報告時指出：獎勵投資條例去年修正之後，各方面迭有反應，甚至有人譬喻為殺鷄取卵。但獎勵投資條例其所以受到批評，主要的是因為有些人牽涉到既得的利益問題，不過對此一問題，政府將會加以檢討。

李部長表示：獎勵投資條例免稅的優待，應該有所限制。基於長久的統計，由於過去獎勵條件較寬，致使工商業形勢有所變更，故在去年將獎勵投資條例予以修正。

沙擬在華設銀行

泰巴再度抵台商討中沙經合計劃細節後昨離華

【本報訊】財政部長李國鼎十九日在立法院表示：沙烏地阿拉伯財務大臣阿赫爾曾表示要在我國設立銀行但需進一步商討後才能確定。

李部長昨天在立法院經濟、財政、交通、預算四委員會審查預算答覆立委程烈的質詢時指出：沙烏地阿拉伯財務大臣與他接觸時，曾談到準備在我國設立銀行，以便加強兩國之間的貿易。但這個問題，還需要進一步商談後才能有所決定。

【本報訊】經濟部政務次長張光世，昨天中午與沙烏地阿拉伯商工部次長泰巴，再度就加強中沙經濟合作計劃交換意見，決定雙方投資合作項目，以便作進一步的推動。

泰巴次長於日前來華訪問一週並商談中沙經濟合作計劃後赴韓國訪問，十八日晚間再自韓國轉回台北，與甫自沙烏地阿拉伯返國的張光世晤談，就張光世在沙國以及泰巴正在我國所商談的結論，作綜合的交換意見，就雙方尚未談到的問題，再作進一步的商討，其中包含工業投資的比例以及採購原油的情形等，均為商談的範圍。

據悉：中沙兩國經濟副首長昨天所商談的主要內容，有雙方合作投資設立石油化學工業，興建精糖廠，肥料工廠等合作計劃的進行細節。至於煉油廠的興建，由於合作計劃尚須另行研議，對於計劃的內容仍未作決定，其他協助沙國改進農會組織以及推行農村電氣化系統等，已獲得結論，將於今年八、九月間由我國派技術人員赴沙國展開工作。

泰巴次長在台停留一天並與張光世會談後，已於昨天下午六時離華。

精巧最新設計四機種，
適合任何辦公室、會議室、客廳使用。
SSE-14型 SSE-16型
SSG-14型 SSF-16型
新年年好·式樣年年好·品質年年好

本公司因業務需要，原廠不敷使用自即日起遷至台北縣木柵專業工業區樹林鎮樹潭街一號電話六八三四七六號新建廠房，擴大生產主要營業項目計有外銷木器製品傢俱及其配件各種木棍木脚 敬祈舊雨新知不吝繼續指教
鄭棋堂敬啓

陳勝年教授等合著
外銷開拓實務 120元
外銷開拓策略 90元
台北市綿西街一號之二 電話：544480
郵政劃撥100952號

民生西路69號 電話：534900
泉興實業社 祝賀

高速精密合撚機 DT-100型
High Speed Doubling Twister
①採用日本大錠子（NIHON SPINDLE）適用於絲紗線合撚
②高速度9000rpm
③堅固耐用保養簡易

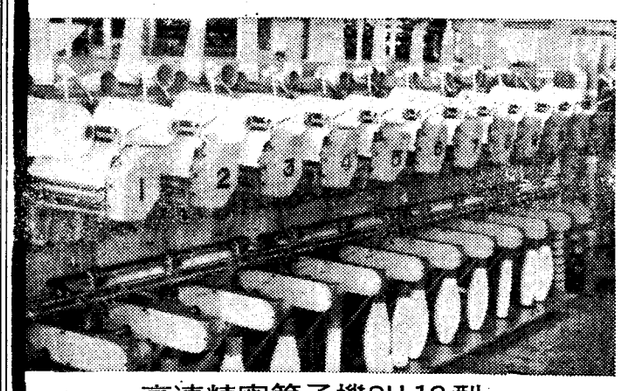
高速精密筒子機SU-12型
Precision High Speed Cone Winder
①適用於各種絲線導筒
②高速度每分鐘1600rpm
③堅固耐用保養簡易

A 染色＋漿紗機（牛仔布）
B 整經機 C 調漿機
D 筒子機 E 緯紗頭，整理機
F 其他各種紡織機器及產業機械並歡迎訂製
零件充分供應
售後服務週到
·徵求國內外總代理·
STANDARD Standard Machinery Mfg CO., LTD.
台北連絡處：台北市蘭州街53號2樓 TEL:526442·585053
工廠：台北縣樹林鎮保安街2段14～16號 TEL:683048

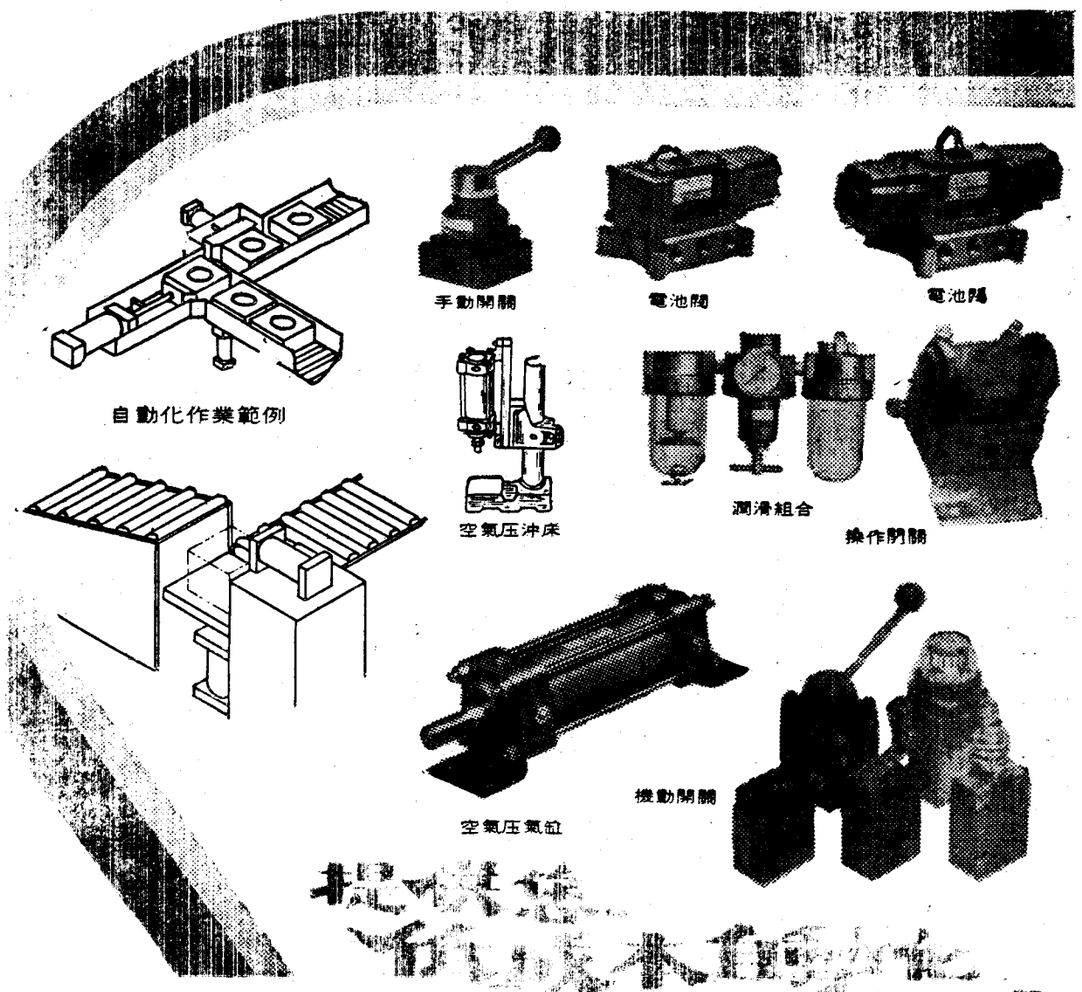

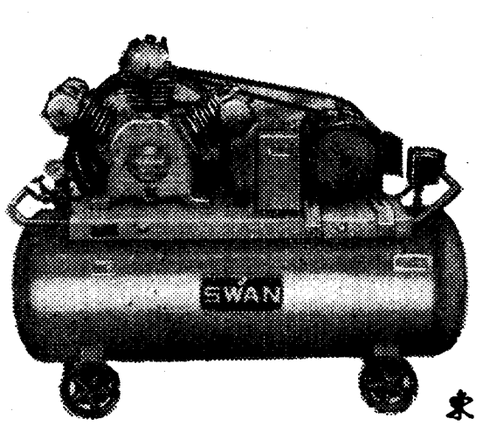

SMC
空壓器具
SWAN
天鵝牌
空氣压縮機
東正鐵工廠股份有限公司
公司：台中市信義街116號 TEL.23424 43850
廠址：台中市大慶街2段16號 TEL.42135～7
台北營業所：台北市錦州街30巷19號 TEL 577700 529450

吳居南
王柏祥
義進製磚工廠股份有限公司
路竹新益工廠股份有限公司
豐裕年貿易有限公司
新豐益化工股份有限公司
乾裕企業股份有限公司
邱合豐實業股份有限公司
和信興實業股份有限公司
東山農產加工廠
台安飼料穀類貿易有限公司
四維船務報關股份有限公司
元寶實業股份有限公司
丸紅商業株式會社
大舜機械股份有限公司
（姓名依筆劃排列）
賀